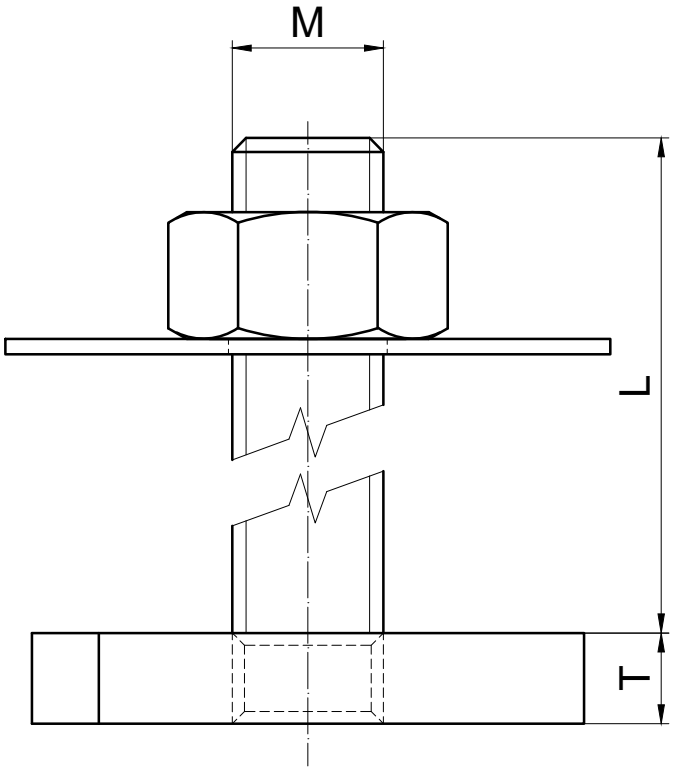

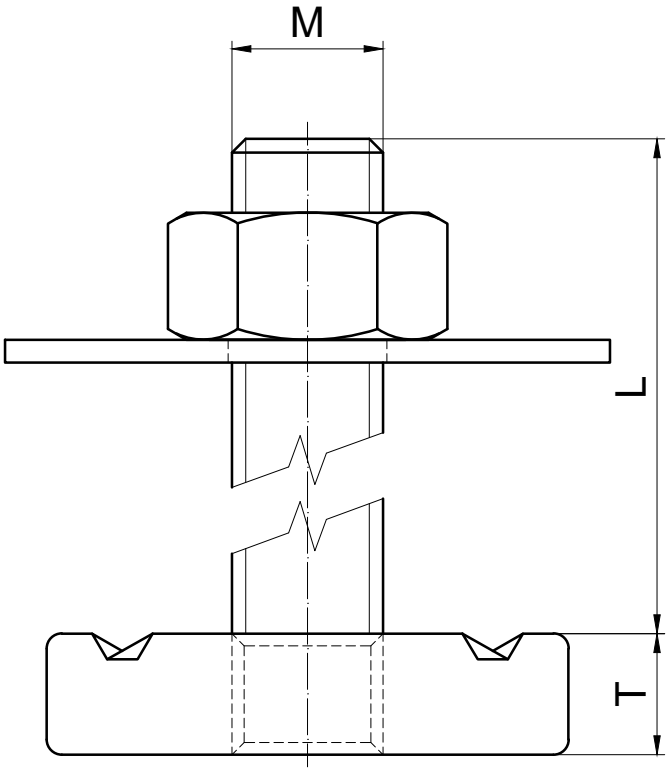

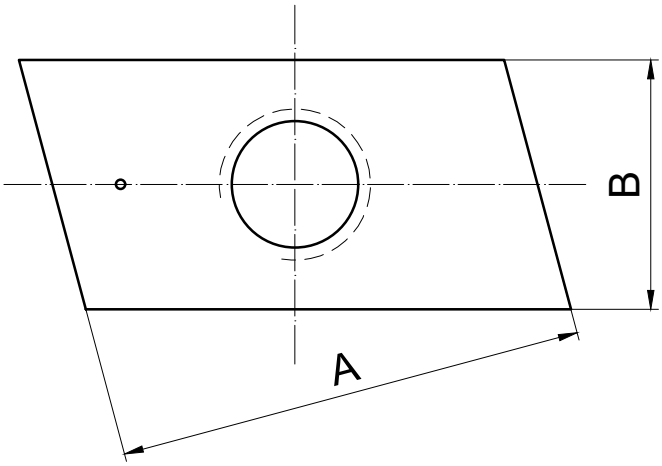

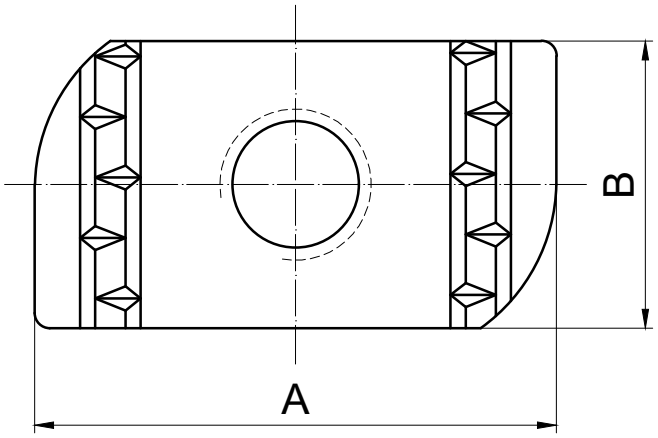

KOŇAŘÍK®
závěsová technika