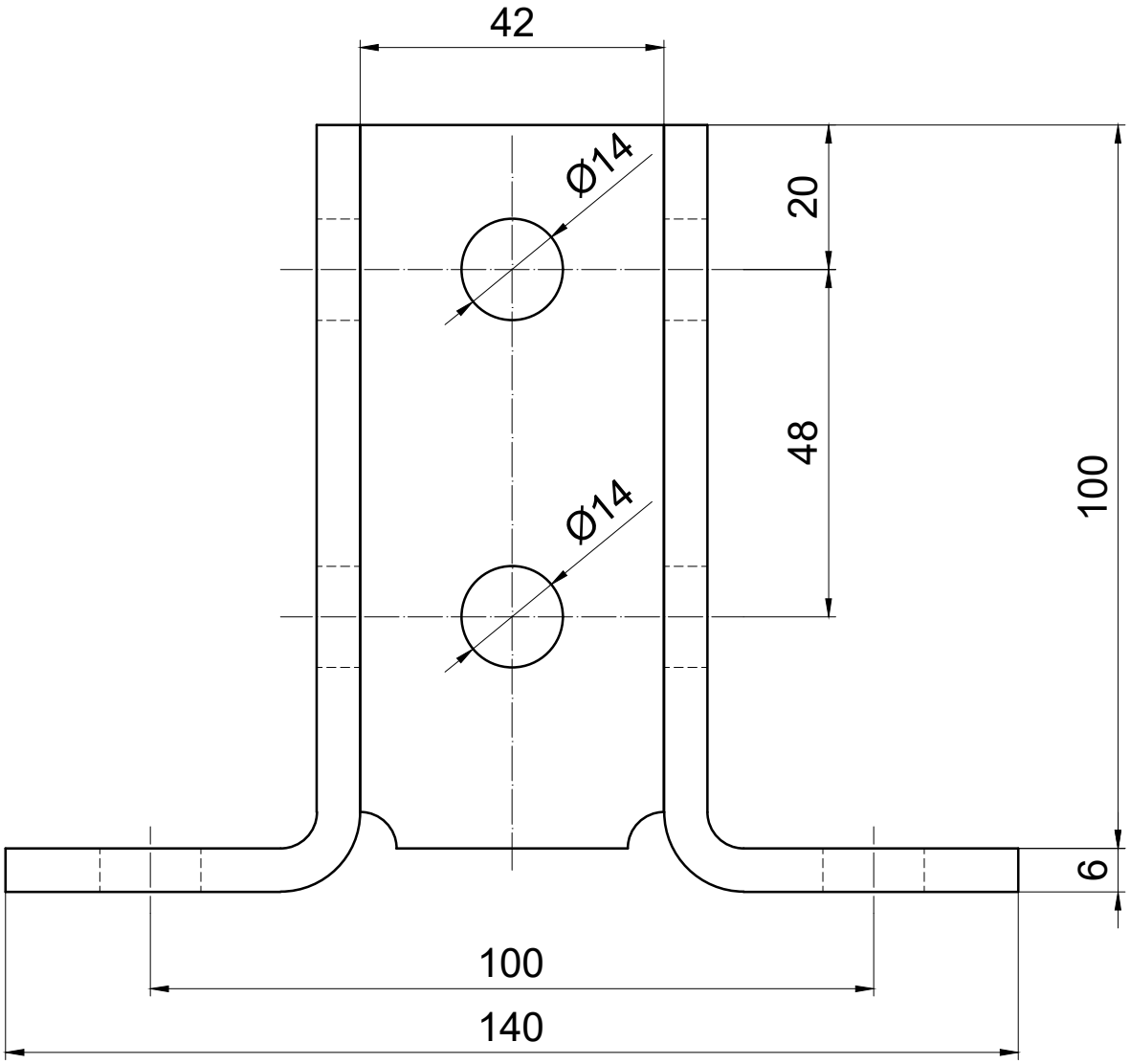

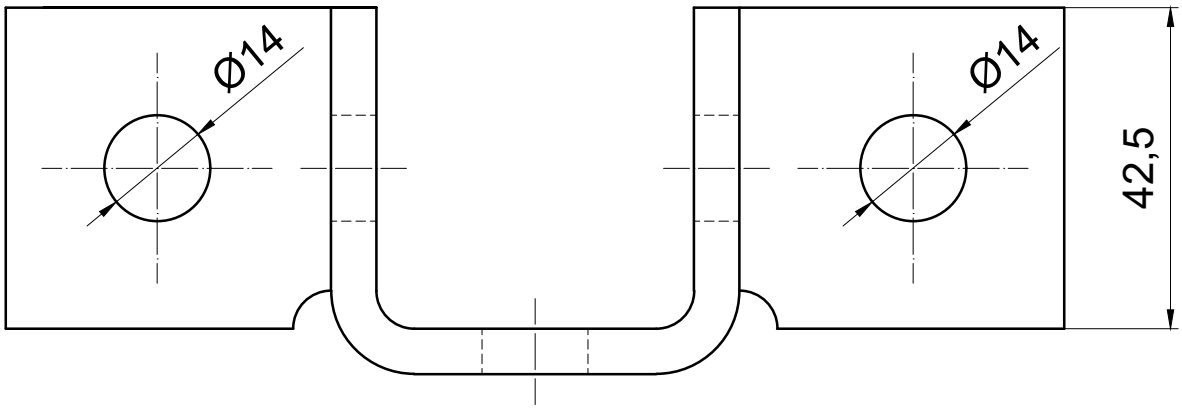

KOŇAŘÍK®
závěsová technika