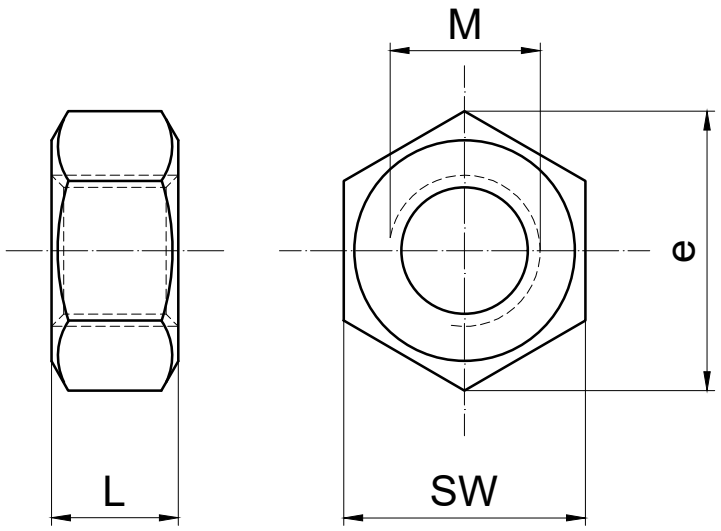


KOŇAŘÍK®
závěsová technika