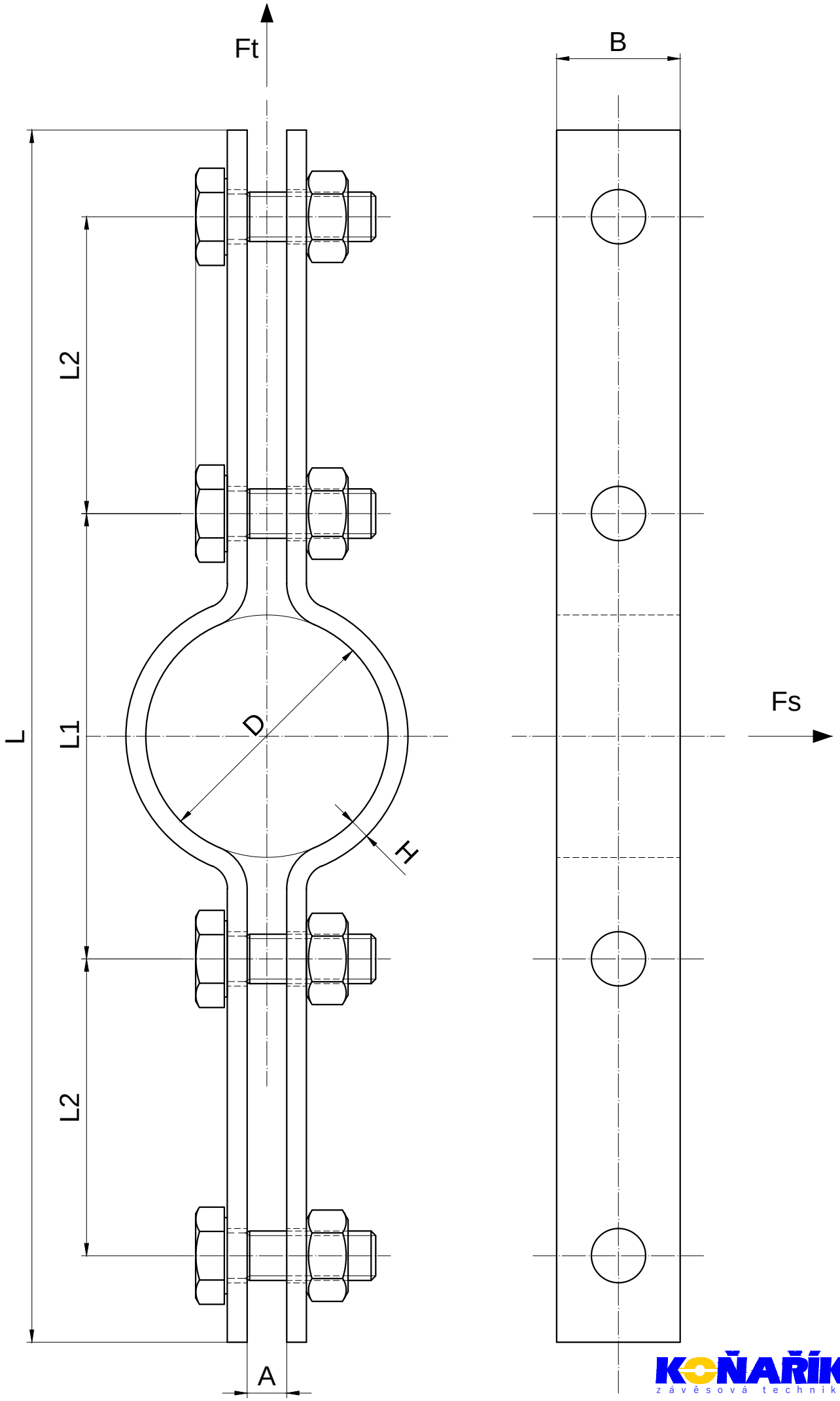

KOŇAŘÍK®
závěsová technika