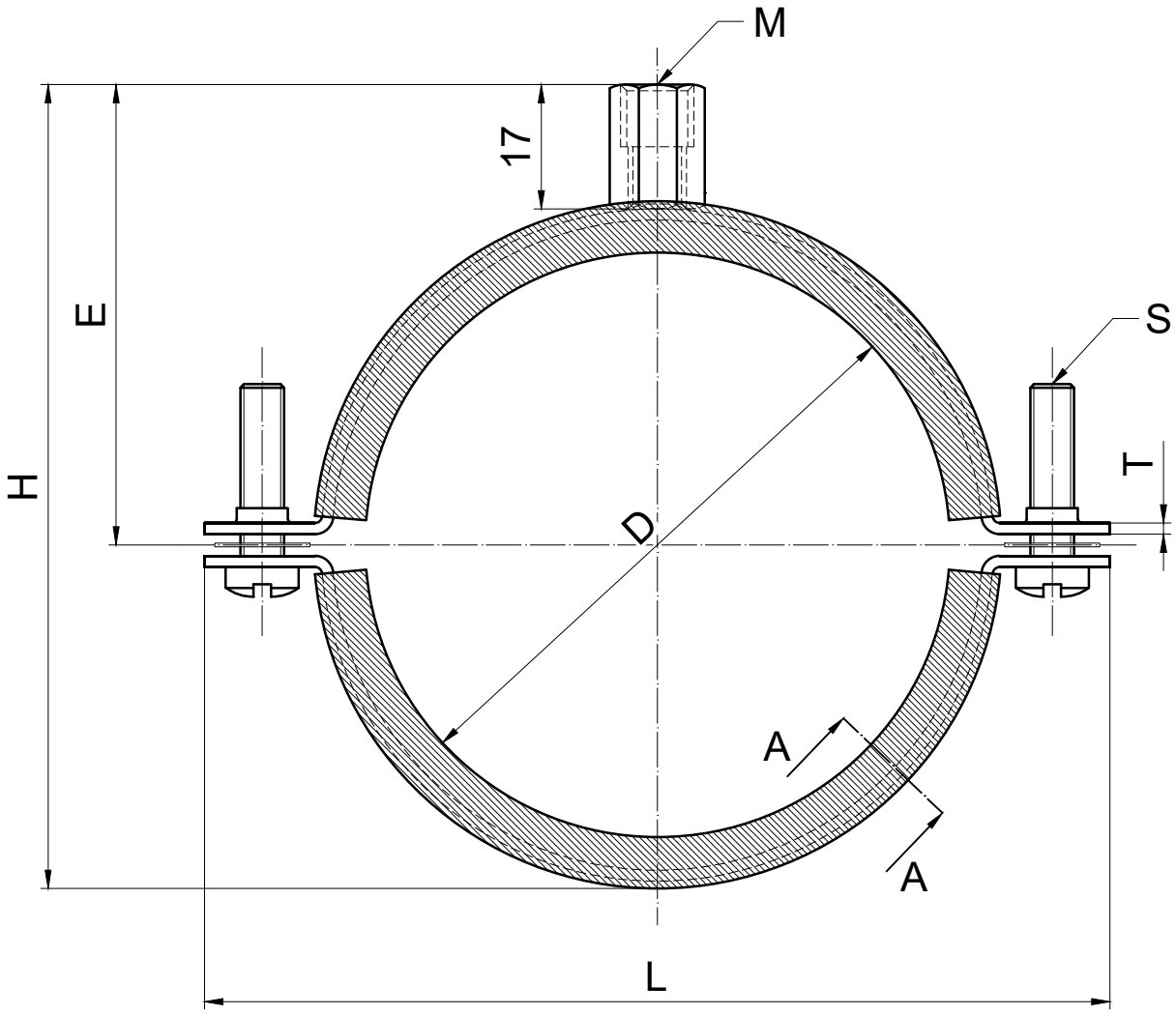


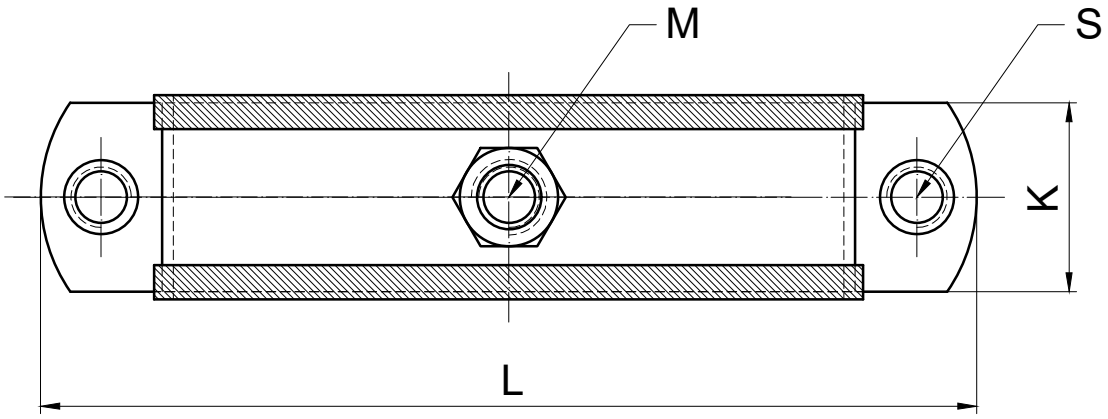


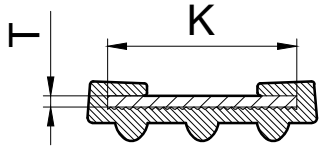


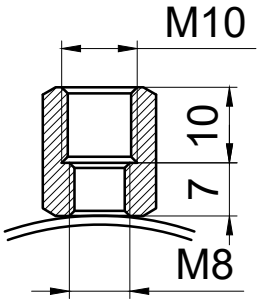


KOŇAŘÍK®
závěsová technika